BORA

16/1704.xx

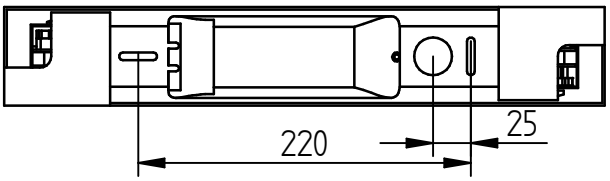

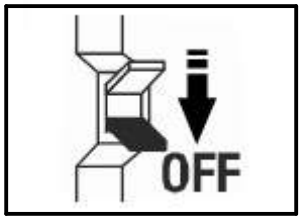

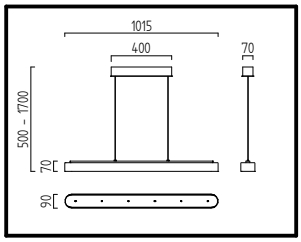

Achtung!
Easylift ist
werkseitig eingestellt!
Rückzugfeder kann bei
Bedarf eingestellt werden.

Transportsicherung
bitte entfernen

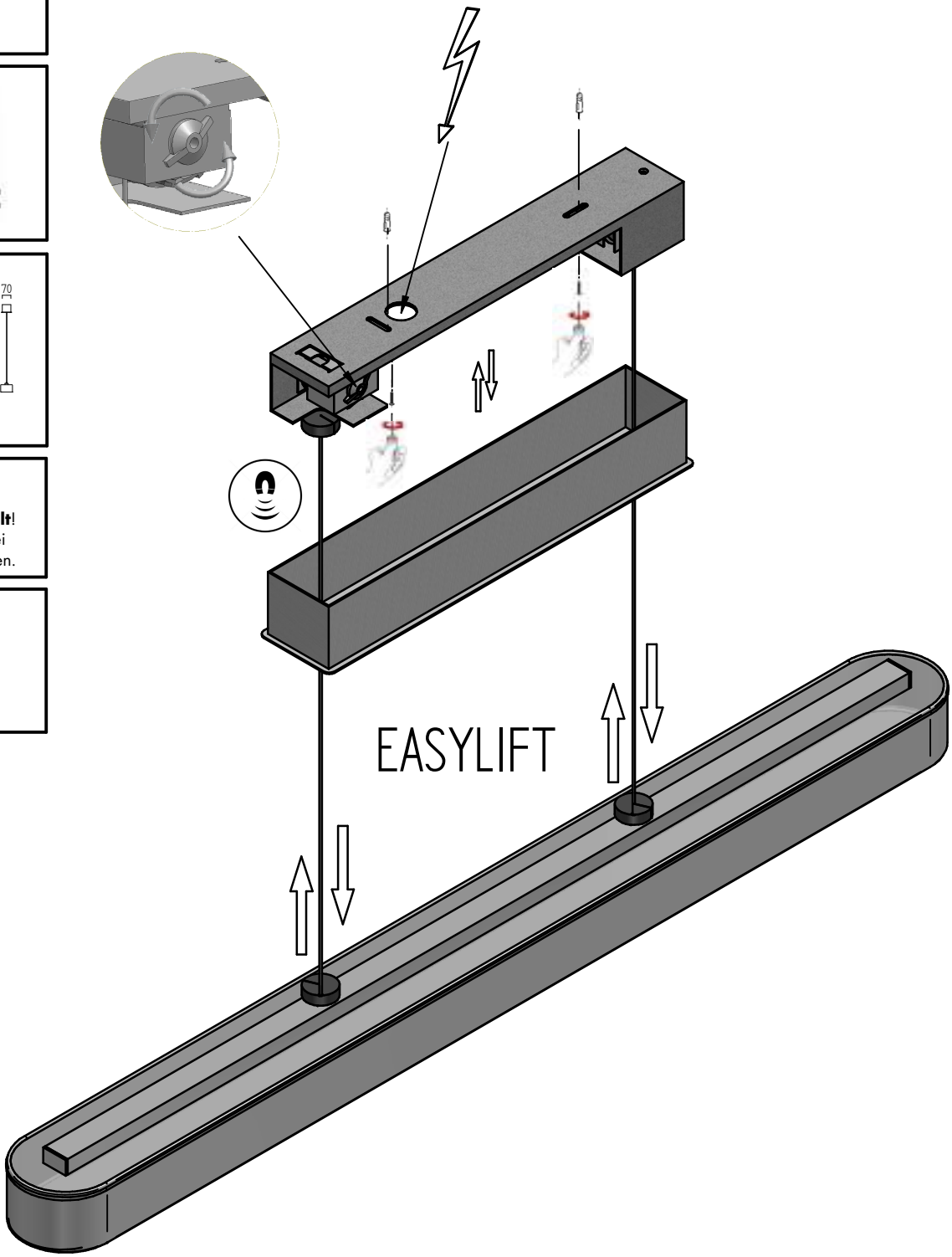

Bitte beachten Sie unsere allgemeinen Hinweise !
Please observe our general Information !
Nous vous prions d'observer nos instruction générale !
Observen por favor nuestra informacion general !

www.helestra.de/installation

Helestra Leuchten GmbH
An den Breiten 7, 01454 Leppersdorf, Deutschland/Germany

www.helestra.de

1

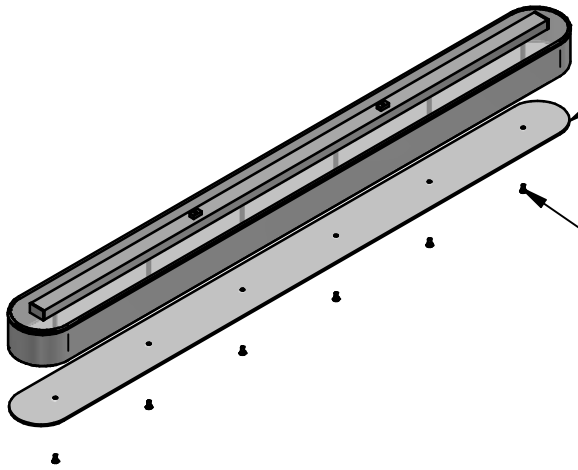

unteres Acryl entfernen
remove lower acryl

Schrauben vorsichtig lösen
loosen screws carefully

2

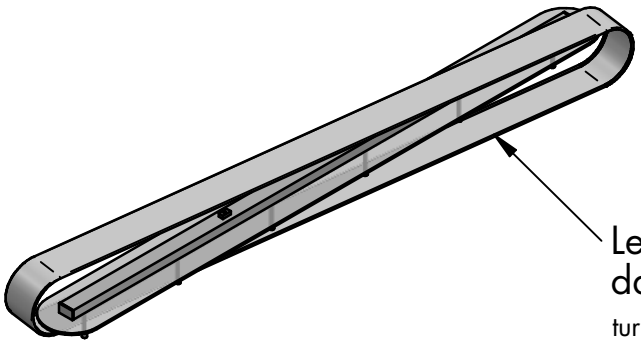

Leuchtenschirm um 90° drehen und auf das obere Acryl leicht schräg einfädeln
turn lampshade 90 ° and open
thread the upper acrylic slightly diagonally

3

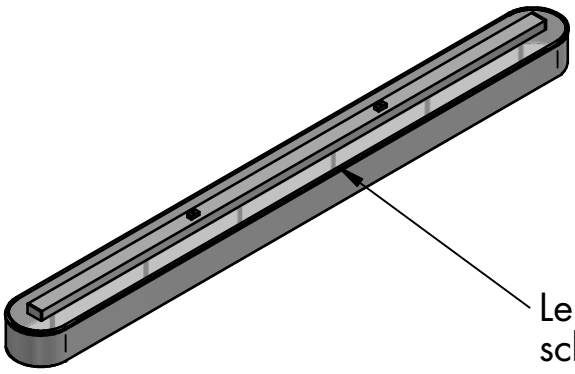

Leuchtenschirm bis zur Acrylabdeckung schieben und wie in Schritt 1 das untere Acryl anschrauben
slide the lampshade up to the acrylic cover and, as in step 1, screw on the lower acrylic

Bitte beachten Sie unsere allgemeinen Hinweise !
Please observe our general Information !
Nous vous prions d'observer nos instruction générale !
Observen por favor nuestra informacion general !

www.helestra.de/installation

Helestra Leuchten GmbH
An den Breiten 7, 01454 Leppersdorf, Deutschland/Germany

www.helestra.de