Gebrauchsanweisung

Leuchtenart: Wandleuchte mit integr. Bewegungsmelder

Bezeichnung: **6251**

Schutzart: IP 44

Anwendung: Wandleuchte für Außen- und Innenbereich

Leuchtmittel: 1 Allgebrauchslampe QA 55 max. 57 W,
E 27 Sockelung

z.B. Osram: HAL SST CLA 57 W
Philips: ECO CLASSIC 53 W

LED Retrofit: Abmessung max. Ø 60 mm, Länge 116 mm

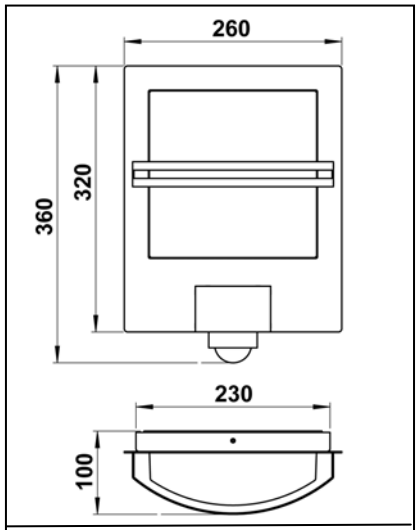

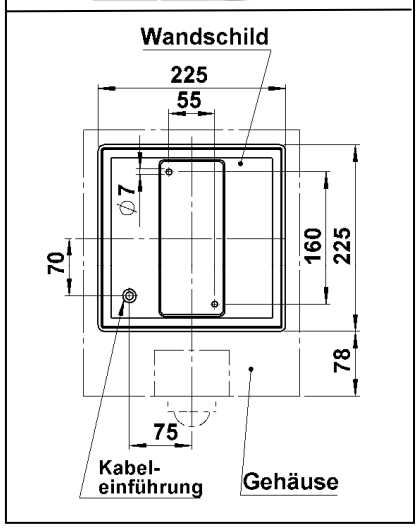

Konstruktion:
Leuchte bestehend aus:
Edelstahl / Edelstahl lackiert
Aluminiumguß
Pressglas opal
integr. Bewegungsmelder
2 Befestigungslöcher ∅7 mm, Abstand 55 / 160 mm im Wandschild
Anschlußklemme 2 x 2,5mm²
Schutzleiteranschluß
Fassung E 27
Schutzart IP 44
Spritzwassergeschützt
Geschützt gegen feste Fremdkörper größer als 1mm
Schutzklasse 1
CE - Konformitätszeichen

Montage:
Für die Installation und für den Betrieb dieser Leuchte sind die nationalen und internationalen elektronischen Sicherheitsvorschriften zu beachten.
Mit Hilfe der vier Gewindestifte das Wandschild aus dem Leuchtengehäuse lösen.
Netzleiteranschluß durch die Kabeldurchführungstülle führen und das Wandschild auf Montagegrund fixieren.
Die beiliegenden Silikonschläuche über die Anschlußadern schieben.
Schutzleiterverbindung und elektrischen Anschluß an der Klemme herstellen.
Leuchtmittel einsetzen.
Leuchtenarmatur und Glas mit den Gewindestiften am Wandschild festspannen.

Leuchtmittelwechsel - Wartung:
Leuchte spannungsfrei schalten!
Leuchtenarmatur und Glas abnehmen, Leuchtmittel einsetzen.

Hinweis
- Zur Pflege und Reinigung von Edelstahl lesen Sie bitte das beiliegende Informationsblatt!
- Nur lösungsmittelfreie Reinigungsprodukte verwenden!
- Zur Handhabung des integrierten Bewegungsmelders lesen Sie bitte die beiliegende Bedienungsanleitung.

Gebrüder Albert GmbH & Co.KG, Leuchtenfabrik
Hanns–Martin-Schleyer-Straße1 • 58730 Fröndenberg
Postfach 1161 • 58717 Fröndenberg
Telefon 0 23 73 • 97 81 -0 Telefax 0 23 73 • 97 81 -81
Internet http://www.gebr-albert.de Email info@gebr-albert.de