CAS
25/2115.xx

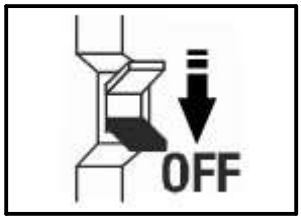

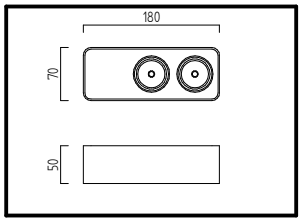

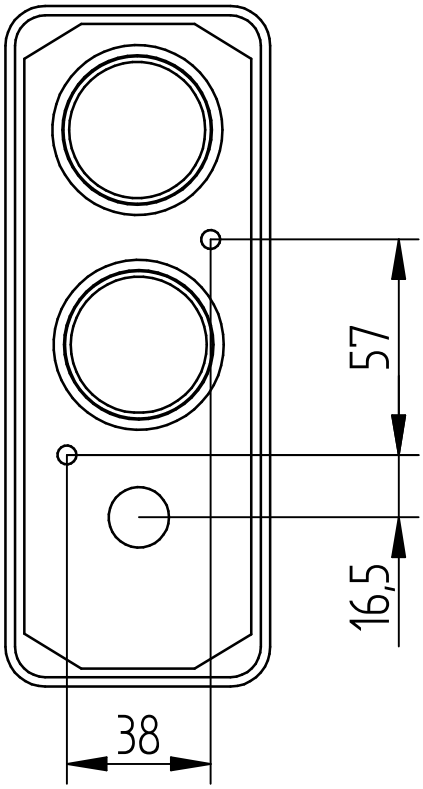

30° kippbar
30° tilable

360° drehbar
360° rotatable

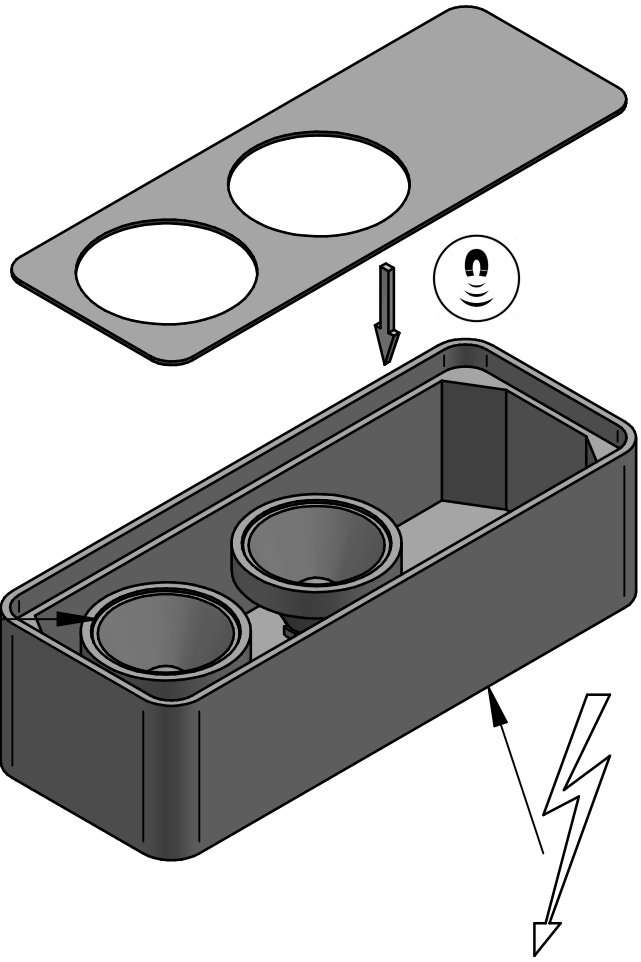

Bitte beachten Sie unsere allgemeinen Hinweise !
Please observe our general Information !
Nous vous prions d'observer nos instruction générale !
Observen por favor nuestra informacion general !

www.helestra.de/installation

Helestra Leuchten GmbH
An den Breiten 7, 01454 Leppersdorf, Deutschland/Germany

www.helestra.de