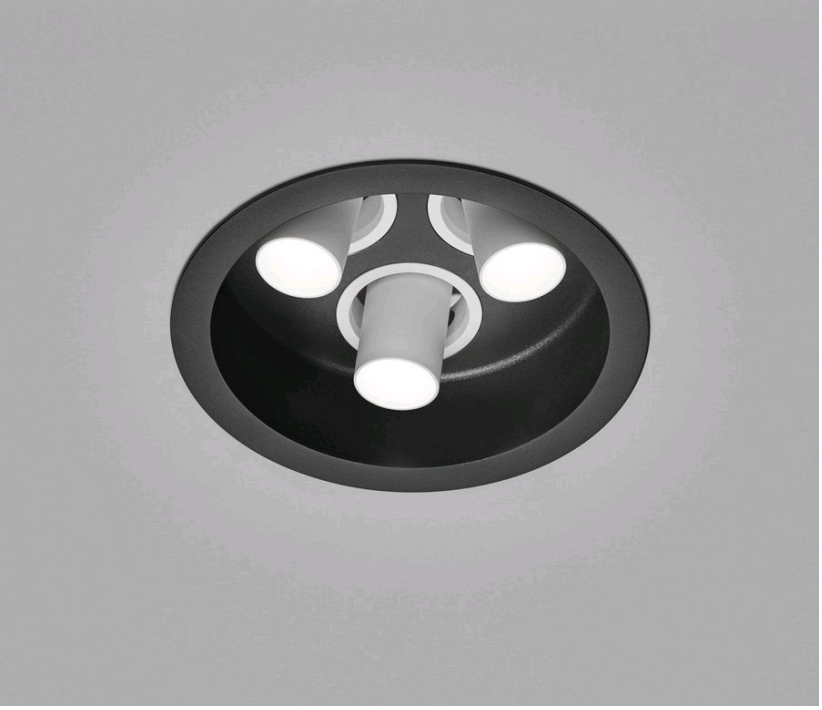

RUN

Decken-Einbauleuchte
Artikel Nr. **35/2070.22-07**

Farbe	schwarz - weiß
Maße	D 150 mm x H 112 mm
Leuchtmittel	LED nicht austauschbar
Systemleistung	24 W
Lichtstrom	885 lm
Lichtfarbe	3.000 K
Lichtaustritt	direkt
Schutzart	IP30

Zubehör	
Name	LED-Treiber 9 W on/off
Art.Nr.	6055
Kurztext	RUN
Name	LED-Treiber 27 W on/off
Art.Nr.	6056
Kurztext	RUN
Name	LED-Treiber 9 W dimmbar
Art.Nr.	6057
Kurztext	RUN
Name	LED-Treiber 27 W dimmbar
Art.Nr.	6058
Kurztext	RUN
Name	CASAMBI Upgrade Bluetooth Dimmer
Art.Nr.	6100
Kurztext	CASAMBI

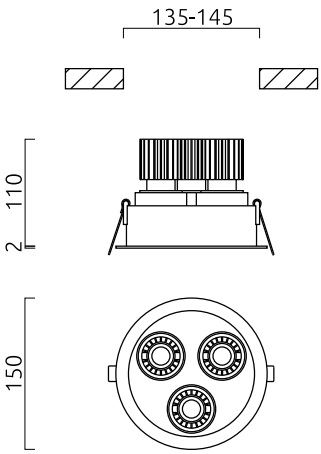

RUN

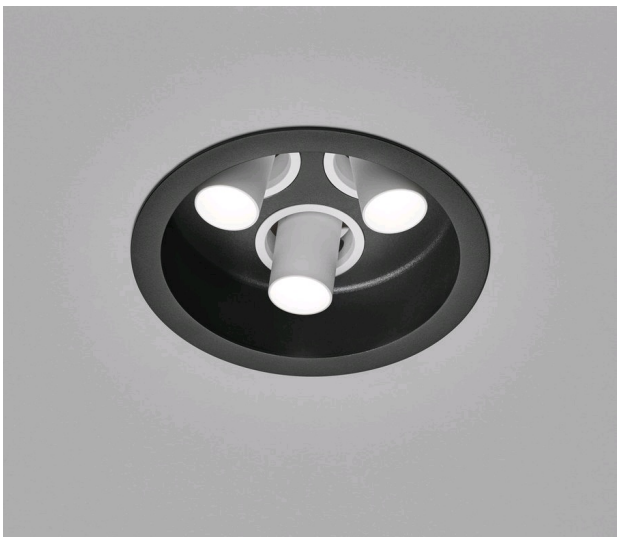

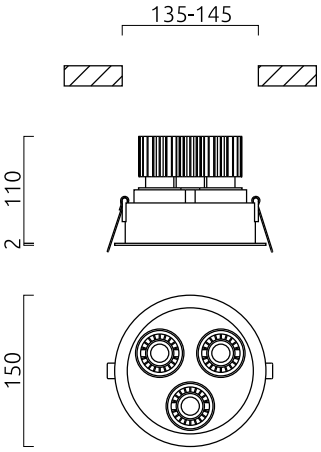

Typ	Decken-Einbauleuchte
Artikel Nr.	35/2070.22-07
GTIN (EAN)	4022671109079

Beschreibung

RUN Decken-Einbauleuchte, schwarz - weiß, LED nicht austauschbar, Lichtaustritt direkt, IP30

LED-Konverter bitte separat bestellen

Spots schwenkbar

Material und Maße

Farbe	schwarz - weiß
Maße	D 150 mm x H 112 mm
Einbaumaße	D 95 mm x H 112 mm
Gewicht	0,9 kg

Licht- und Elektrotechnik

Leuchtmittel	LED nicht austauschbar
Systemleistung	24 W
Lichtstrom	885 lm
Lichtfarbe	3.000 K
CRI	90-100
Ausstrahlwinkel	18 °
Lichtaustritt	direkt
Schutzart	IP30
Schutzklasse	2
Energieeffizienzklasse des fest verbauten Leuchtmittels	A++, A+, A (LED)

Preis

Unverbindliche Preisempfehlung	169 €, exkl. MwSt
Preisgruppe	1

Zubehör

Name	LED-Treiber 9 W on/off
Art.Nr.	6055
Kurztext	RUN
Name	LED-Treiber 27 W on/off
Art.Nr.	6056
Kurztext	RUN
Name	LED-Treiber 9 W dimmbar
Art.Nr.	6057
Kurztext	RUN
Name	LED-Treiber 27 W dimmbar
Art.Nr.	6058
Kurztext	RUN
Name	CASAMBI Upgrade Bluetooth Dimmer
Art.Nr.	6100
Kurztext	CASAMBI